＊糸雲のベビーキャップ 0～1才サイズ＊

(M-21004)

メルヘンアート株式会社
この作品・説明書を無断で複製、転載することを固く禁じます。

＊材料

糸雲～itomo～（1 玉）

※糸の性質状、糸端がほつれやすいので、糸端にスティックのりなどを塗り乾かしておくとほつれなくてよいです

＊用具

10 ミリかぎ針、とじ針、はさみ

＊ゲージ

細編み　5 段＝5cm

長編み　7.5 目　4 段＝9cm

＊できあがり寸法

頭まわり約 42.5cm　深さ約 11.5cm

＊編み方

糸は 1 本どりで編みます。

糸端を輪にし、鎖編み 1 目で立ち上がり、細編み 4 目編み入れます。

続けて細編み、長編みで増しながら 8 段編み、糸端を始末します。

記号図

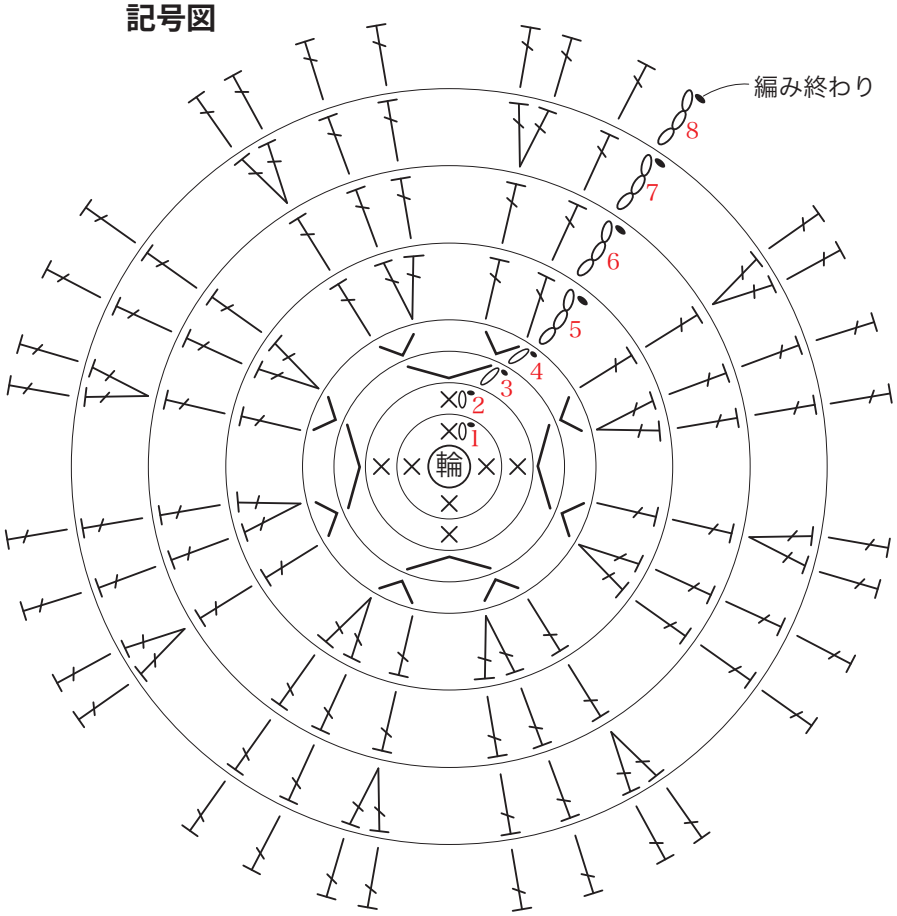

目数と増し方

段	目数	増し方
8	32目	増減なし
7	32目	8目増す
6	24目	増減なし
5	24目	8目増す
4	16目	8目増す
3	8目	4目増す
2	4目	増減なし
1	4目編み入れる	

＝鎖編み

＝細編み

＝長編み

＝引き抜き編み

＝ 細編み 2 目編み入れる

＝長編み2目編み入れる

出来上がり図

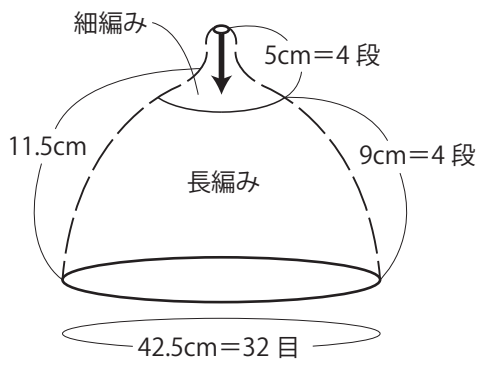

＊糸雲のやわらかキャップ＊

(M-21003)

メルヘンアート株式会社
この作品・説明書を無断で複製、転載することを固く禁じます。

＊材料

糸雲～itomo～(2 玉)

※糸の性質状、糸端がほつれやすいので、糸端にスティックのりなどを塗り乾かしておくとほつれなくてよいです

＊用具

10 ミリかぎ針、とじ針、はさみ

＊ゲージ

長編み　7.5 目　4 段＝9cm

＊できあがり寸法

頭まわり約 56cm　深さ約 19cm

＊編み方

糸は 1 本どりで編みます。

糸端を輪にし、鎖編み 3 目で立ち上がり、長編み 11 目編み入れます。

続けて長編みで増しながら 8 段編み、9 段めは細編みで増減なく編みます。糸端を始末します。

目数と増し方

段	目数	増し方
9	42目	増減なし
8	42目	6目増す
7	36目	増減なし
6	36目	6目増す
5	30目	増減なし
4	30目	毎段 6目増す
3	24目	
2	18目	
1	12目編み入れる	

記号図

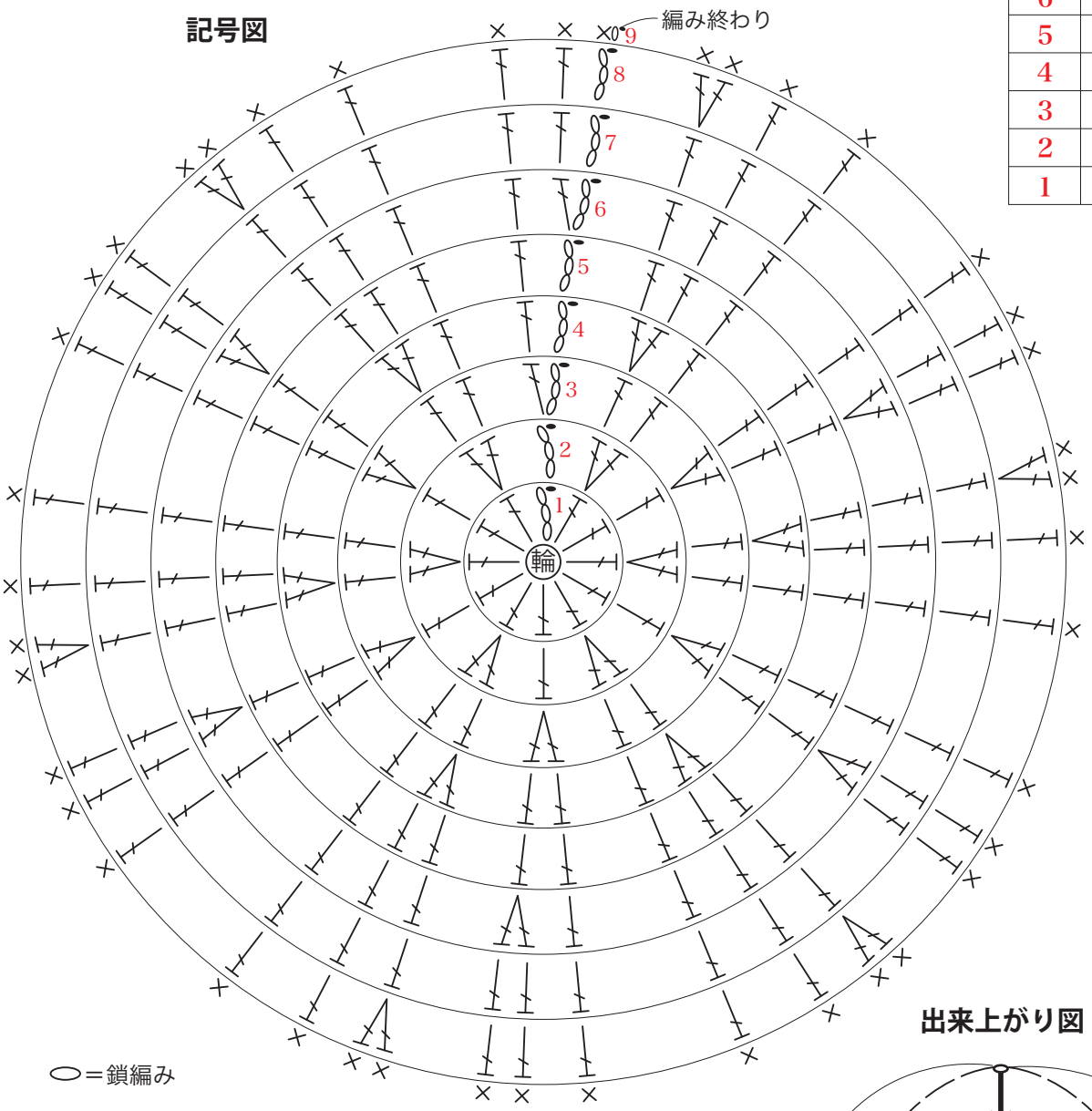

○＝鎖編み

×＝細編み

T＝長編み

•＝引き抜き編み

V＝長編み2目編み入れる
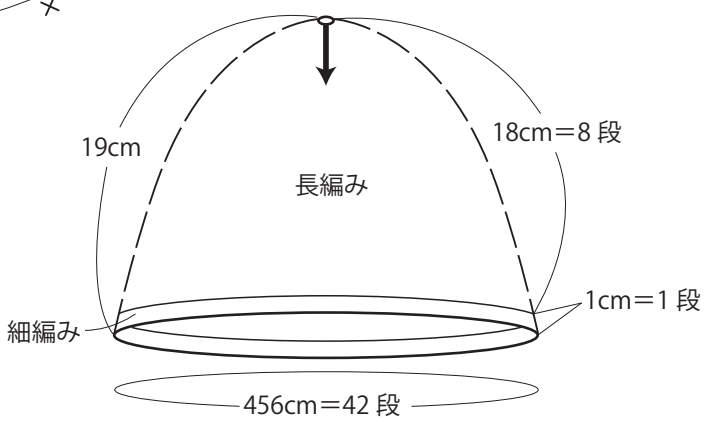
出来上がり図